Fabryka Maszyn i Urządzeń Gastronomicznych
Kromet Sp. z o.o.
66-600 Krosno Odrzańskie
ul. Pocztowa 30,
tel.: +68 68 383 53 24
e-mail: handlowy@kromet.com.pl

Kromet® DORA METAL Group

Model:	**700.KG/I-800**	800x700x280 [mm]	
	700.KG/I-800/S-800	800x700x900 [mm]	
	700.KG/I-800/T-800	800x700x900 [mm]	
Palniki	**Ilość szt.**	1	
	Ø	128 mm	
	Moc	9 kW	
		7738 Kcal/h	
Moc		9 kW	
Przyłącze gazu		R1/2	
Pobór gazu	**E G20 [20mbar]**	m^3/h	2,85
	Lw G27 [20mbar]	m^3/h	3,3
	3B/P G30 [37mbar]	Kg/h	2,0

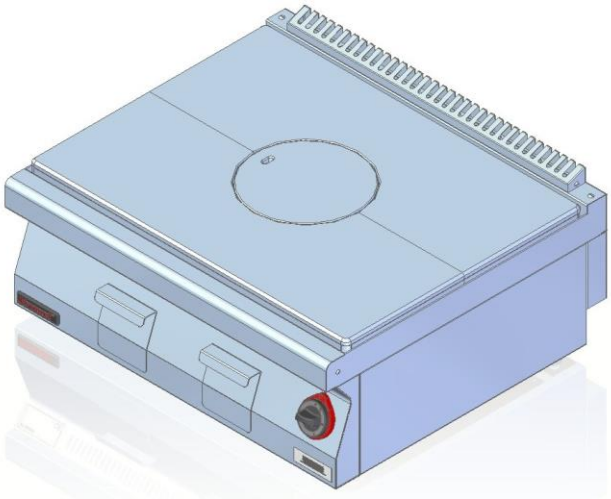

Opis:
Kuchnie gazowe wykonane są z wysokogatunkowych stali nierdzewnych. Płyta górna wykonana ze stali kwasoodpornej AISI 304 o grubości ≠ 1,5 mm, palniki wykonane z żeliwa. Kuchnia wyposażona w palnik pilotujący z zabezpieczeniem przeciwypływowym gazu. Stalowa, chromowana płyta kuchenna gwarantuje różnorodny rozkład temperatur na powierzchni.

700.KG/I-800

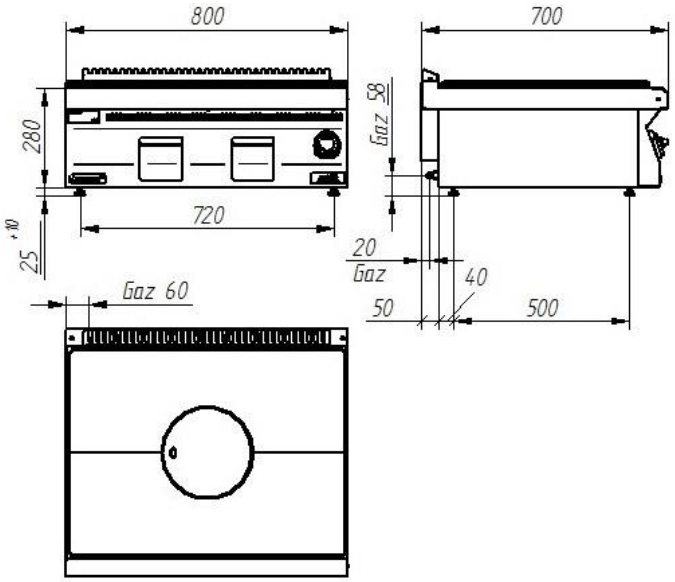

700.KG/I-800/S-800
700.KG/I-800/T-800

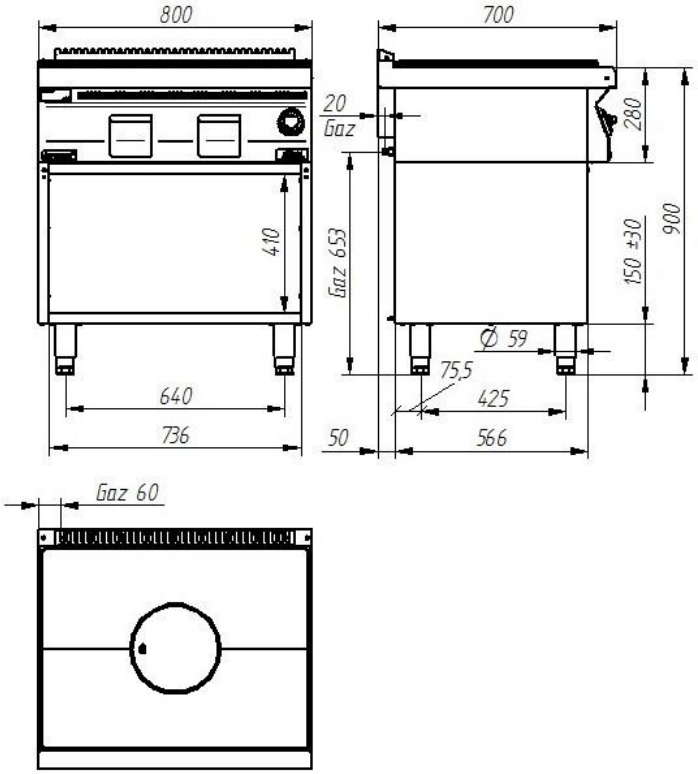

Zdjęcie ma charakter poglądowy, wyrób finalny może nieznacznie odbiegać od przedstawionego wzoru.

60 LAT NA RYNKU
Tradition and experience